Icopal Mono 501

Rörelsefog

TY typ 1513/1515

2007-01-30

Detalj 31

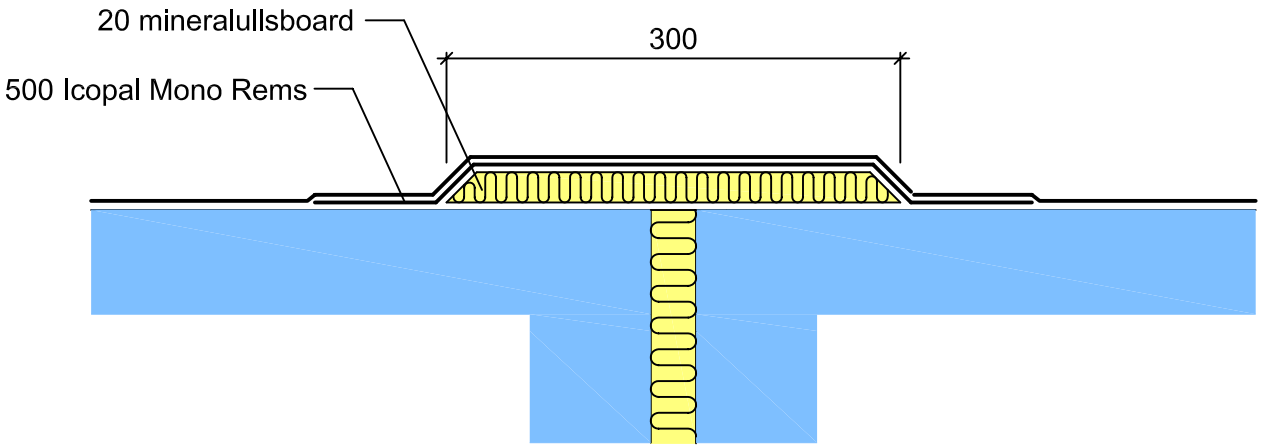

Sven Strandberg Konsult AB

(c) Icopal AB

Konstruktionsdetaljer från Icopal AB skall tjäna som exempel på generella systemlösningar baserad på god byggpraxis.
Varje enskild byggkonstruktion är unik och kräver tillpassning efter de krav och förutsättningar som finns för det aktuella objektet. Detta innebär att Icopal AB frånsäger sig allt konstruktionsansvar. Icopal AB tar sig även rätten att utan förvarning fortlöpande revidera och ändra innehållet i materialet.